PROGETTO ESECUTIVO STRUTTURALE

PIANTA PARETI PIANO TERRA SERVIZIO

Scala 1:50

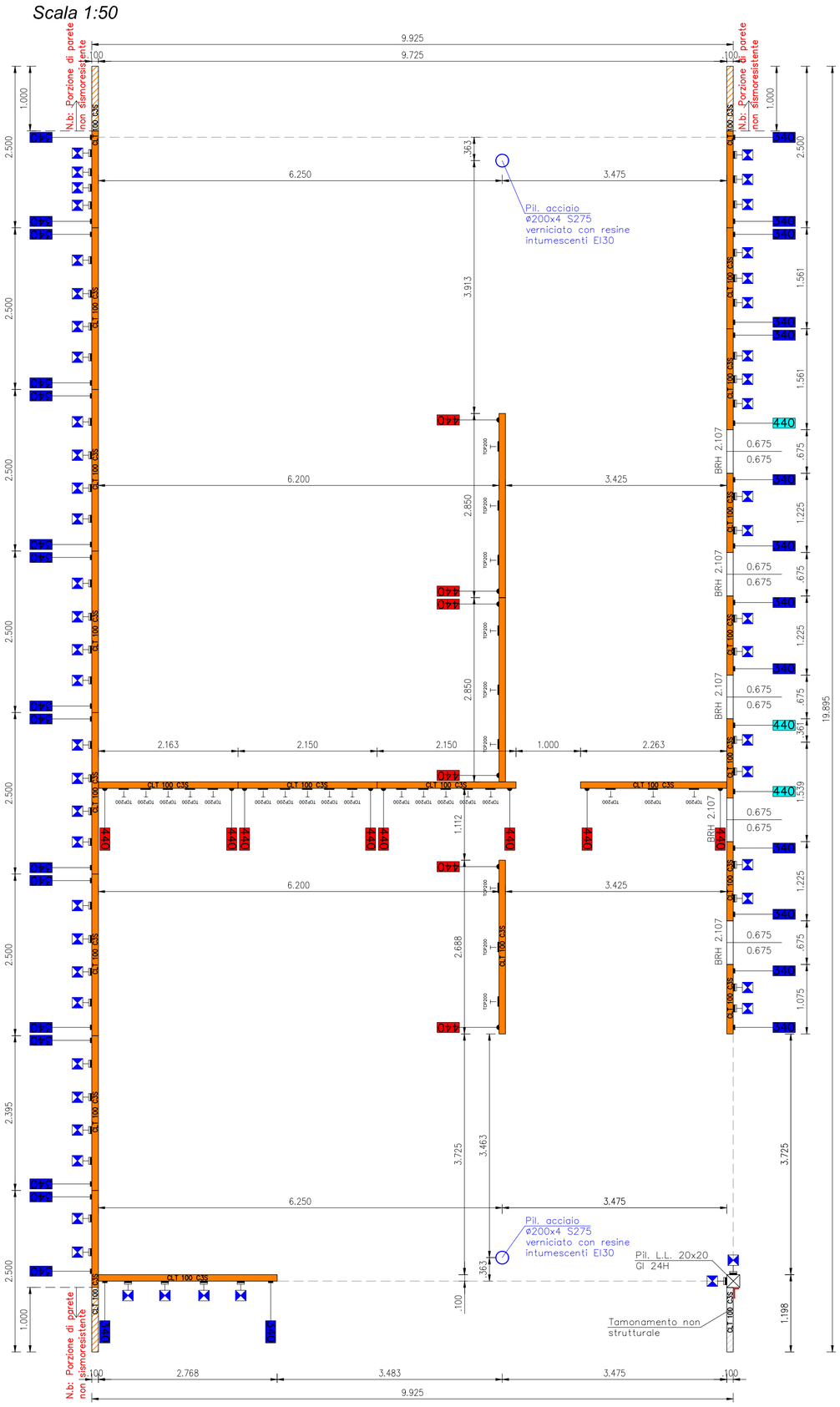

SEZIONE A-A

Scala 1:50

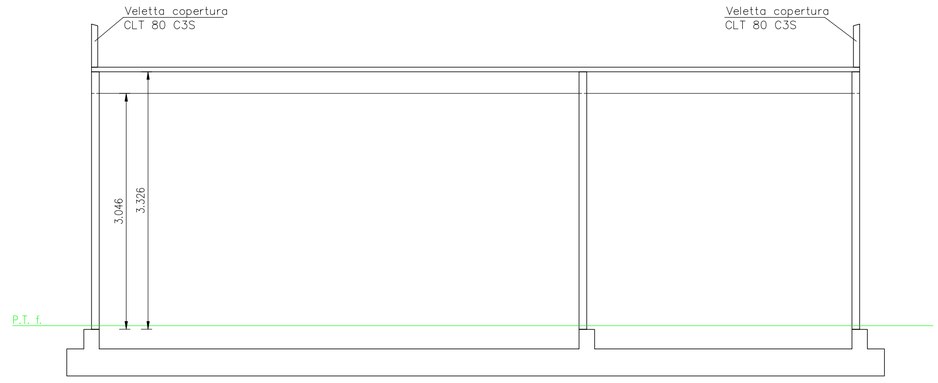

NOTE ESECUTIVE:

– APPOGGIO ARCHITRAVI (DOVE NON DIVERSAMENTE INDICATO): FISSARE COPPIA DI VITI HBS 8x120/20 OBLIQUE PER OGNI APPOGGIO SUL LATO ESTERNO

NOTA BENE:

– ANCORAGGIO AL C.A. DI TUTTE LE BARRE FILETTATE TRAMITE RESINA CHIMICA VINILESTERE O POLIESTERE CERTIFICATA ALL'AZIONE SISMICA

PIASTRA DI BASE 460x460x8 S275 PER PILASTRI IN ACCIAIO ø200 S275

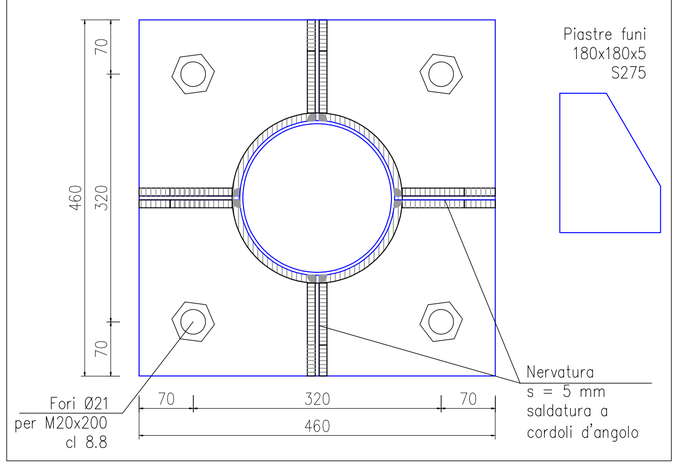

PRESCRIZIONI SUI MATERIALI

1. PARETI: Pannelli X-lam 3 strati, sp.100mm, tipo CLT 33-34-33;
2. COPERTURA: Travi in Lamllare GL24H e tavolato in abete C24 6cm
3. VELETTE COPERTUA: Pannelli X-lam 3 strati, sp.80mm, tipo CLT 30-30-30;

RESISTENZA AL FUOCO RICHIESTA: R30

PRESCRIZIONI SUI MATERIALI

PARAMETRI DI RESISTENZA TRAVI PRINCIPALE E SECONDARIE:

– Travi principali in legno lamellare GL24h
– Travetti secondari in legno massiccio C24

PARAMETRI DI RESISTENZA FERRAMENTA:

– Piastre in acciaio S235
– Spinotti lisci fyk= 400 MPa
– Spinotti autoforanti fyk= 600 MPa
– Bulloni fyk= 800 MPa

LEGNO LAMELLARE - secondo normativa EN 1194:2000					
			GL 24 h	GL 28 h	G L32 h
Moduli di elasticità					
mod. elast. parall. medio	$E_{0,mean}$	MPa	11600	12600	13700
mod. elast. parall. caratt.	$E_{0,05}$	MPa	9400	10200	11100
mod. elast. ortog. medio	$E_{90,mean}$	MPa	390	420	460
modulo di taglio medio	G_{mean}	MPa	720	780	850
Valori caratteristici di resistenza					
flessione	$f_{m,k}$	MPa	24,00	28,00	32,00
traz. parallela alle fibre	$f_{t,0,k}$	MPa	16,50	19,50	22,50
traz. ortog. alle fibre	$f_{t,90,k}$	MPa	0,40	0,45	0,50
compr. parallela alle fibre	$f_{c,0,k}$	MPa	24,00	26,50	29,00
compr. ortog. alle fibre	$f_{c,90,k}$	MPa	2,70	3,00	3,30
taglio	$f_{v,k}$	MPa	2,70	3,20	3,80

			C 24	C 27	C 30
Moduli di elasticità					
mod. elast. parall. medio	$E_{0,mean}$	MPa	11000	11500	12000
mod. elast. parall. caratt.	$E_{0,05}$	MPa	7400	7700	8000
mod. elast. ortog. medio	$E_{90,mean}$	MPa	370	380	400
modulo di taglio medio	G_{mean}	MPa	690	720	750
Valori caratteristici di resistenza					
flessione	$f_{m,k}$	MPa	24,00	27,00	30,00
traz. parallela alle fibre	$f_{t,0,k}$	MPa	14,00	16,00	18,00
traz. ortog. alle fibre	$f_{t,90,k}$	MPa	0,50	0,60	0,60
compr. parallela alle fibre	$f_{c,0,k}$	MPa	21,00	22,00	23,00
compr. ortog. alle fibre	$f_{c,90,k}$	MPa	2,50	2,60	2,70
taglio	$f_{v,k}$	MPa	2,50	2,80	3,00

WVS110 passo 40cm — NODO PIL./PARETE

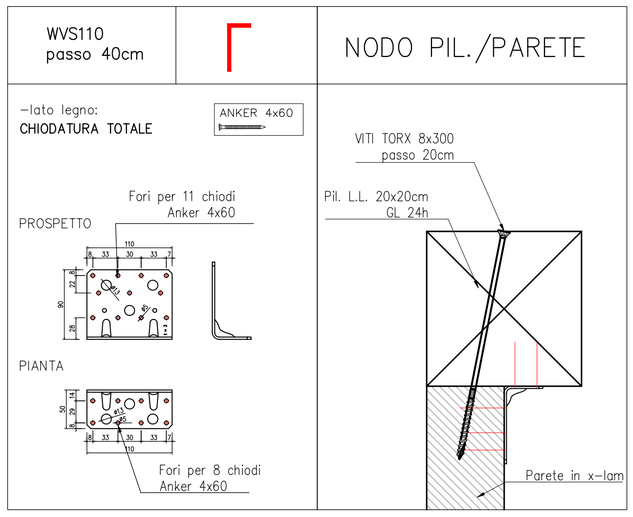

LEGENDA PARETI

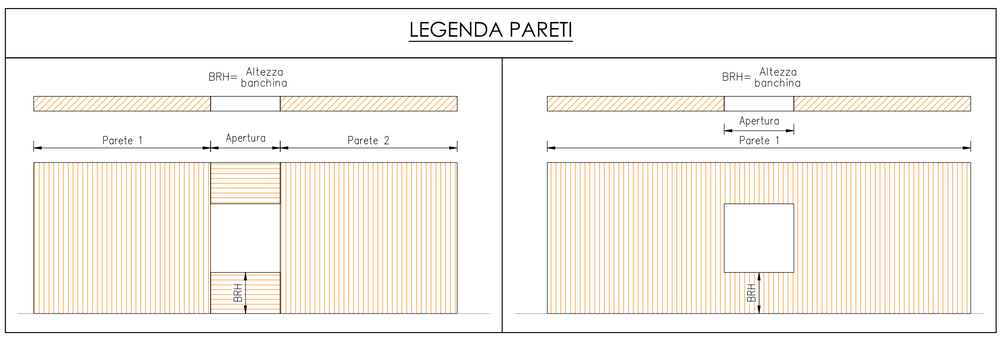

PARTICOLARE COSTRUTTIVO
PROTEZIONE DAL FUOCO

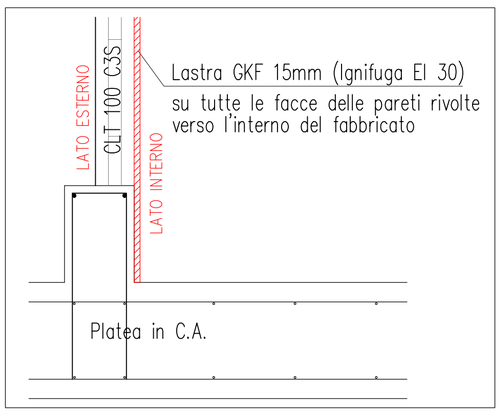

WHT 440

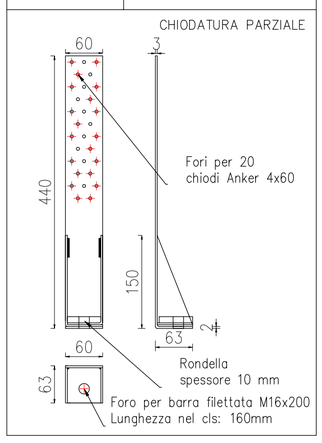

WHT 340

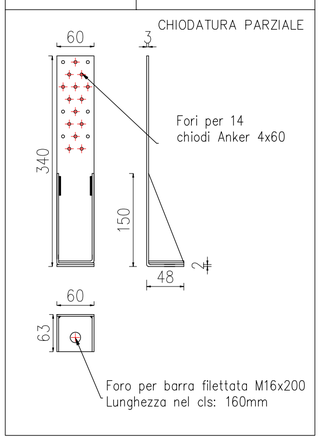

PROGETTO STRUTTURALE - PARTICOLARI COSTRUTTIVI
ANCORAGGI
Scale 1:5

WHT PLATE 440

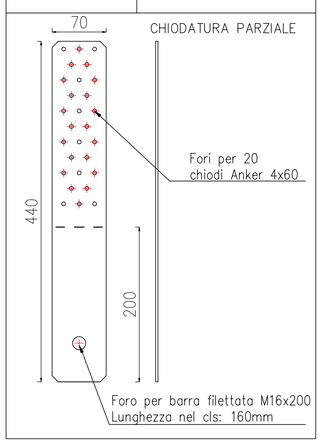

TITAN TCP200

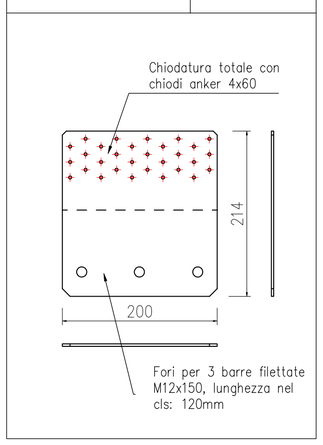

WVS110

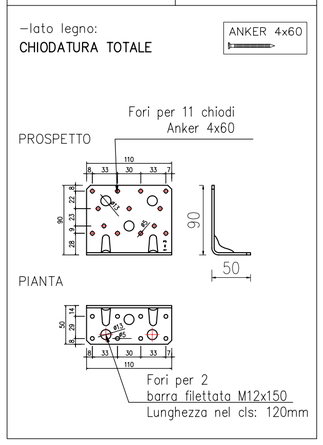

ANCORAGGIO TIPO A1
vale per i pannelli sp. 100 mm

ANCORAGGIO TIPO A2

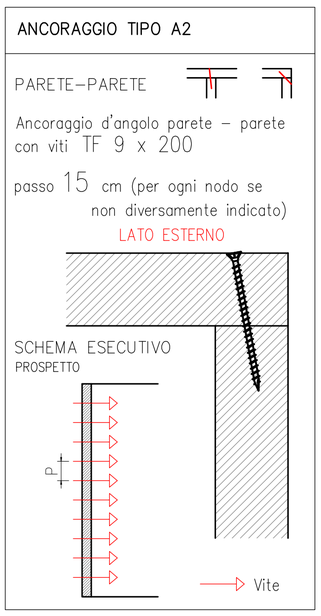

COMUNE DI
FORLI'

Titpolo dell'opera:

Programma sperimentale nazionale di mobilità sostenibile casa-scuola e casa-lavoro

Oggetto:

PROGETTO DEFINITIVO:
Realizzazione di una Ciclofficina presso la Stazione FS in Comune di Forlì

Progettista strutture:

Dott. Ing. Andrea Fagioli
Dottore in ingegneria Edile-Architettura
Via Violone di Gattolino n° 2155, 47522 Cesena FC
Tel: 392 8988051 -E-mail: fagioli.studio@gmail.com - P. I.V.A.: 04184710400

st 02	ELABORATO: Pareti Piano Terra	Data: 20/11/2021

Il presente disegno è di esclusiva proprietà riservata. *Ne è vietata ogni produzione o diffusione anche parziale a terzi, salvo nostra esplicita approvazione (art. 2575 - 2583 C. C. Legge 22/4/1941 n. 633).*